MANUAL DE INSTALARE, UTILIZARE ȘI ÎNTREȚINERE

A DISPOZITIVELOR DIN SERIA

SMART WATER PUMPS IBO WZI-AUTO 900, MAGNET-AUTO 750, IQ-AUTO 750



PHU DAMBAT
Gawartowa Wola 38, 05-085 Kampinos, Poland
+48 22 721 11 92 biuro@dambat.pl www.dambat.pl

Continut

1. Introducere....4
2 Siguranta 4
3 Transport si Depozitare....6
4 Parametrii....7
5 Instalare.... 13
6 Functionare....15
7 Operare 17
8 Intretinere....26
9 Diagnosticare si reparare 26
10 Dispozitii....31
11 Declaratie de conformitate.... 30
12 Garantie..... 32

Nota editorului

Manual pentru instalarea, operarea și întreținerea pompelor inteligente de apă IBO WZI-AUTO 900, MAGNET-AUTO 750, IQ-AUTO 750.

Toate drepturile rezervate. Acest manual este proprietatea PHU DAMBAT. Nu poate fi reprodus sau prelucrat fără acordul scris al producătorului.

Producătorul își rezervă dreptul de a aduce modificări și îmbunătățiri acestui manual ca urmare a modificărilor și îmbunătățirilor produsului.

Termene si definitii

Pompă - o parte hidraulică a unui dispozitiv constând din componente direct implicate în pomparea mediului, cum ar fi carcasa pompei, rotorul, arborele pompei, etanșarea pe partea rotorului.

Admisia pompei - racordul aparatului folosit pentru aspirarea/livrarea mediului; in functie de varianta pompei poate fi filetata, flansa, terminata cu gaura sau capat gol pentru un furtun.

Ieșire pompă - racordul dispozitivului utilizat pentru presarea/pomparea mediului, în funcție de versiunea pompei poate fi filetat, flanșat, terminat cu orificiu sau capăt gol pentru un furtun.

Conductă de aspirație - o secțiune de conductă sau furtun flexibil care alimentează mediul de la o sursă la admisia pompei.

Conducta de refulare - o secțiune de conductă sau furtun flexibil care alimentează mediul de la ieșirea pompei la receptor.

1. INTRODUCERE ÎN MANUAL

➢ Conținutul manualului

Acest manual aplică gama de pompe inteligente de apă fabricate de IBO: WZI-IQ 1100, MAGNET-IQ 1000, AUTO-IQ 1000 IBO WZI-AUTO 900, MAGNET-AUTO 750, IQ-AUTO 750

Conține un set de informații pentru a permite manipularea corectă și sigură a echipamentului menționat mai sus pe parcursul întregului său ciclu de viață, în special transportul, instalarea, operarea, demontarea și eliminarea.
Fiecare dispozitiv este echipat cu o placă care îi permite să fie clar identificat și clasificat într-un anumit grup. Informațiile conținute în acesta, cum ar fi data de fabricație și numerele de serie, sunt utilizate pe tot parcursul ciclului de viață al aparatului, de către producător, distribuitori, utilizatori, service și unități de eliminare selectivă a echipamentelor electrice. În cazul deteriorării sau distrugerii totale a plăcuței de identificare, contactați imediat departamentul de service al producătorului și prezentați cardul de garanție și dovada achiziției pentru a păstra termenii de garanție ai dispozitivului.

➢ Utilizatorii dispozitivului și acest manual

Acest manual este destinat persoanelor care au cunoștințe tehnice sau pregătire adecvată care să le permită să opereze corect echipamentele mecanico-electrice. Sfera de cunoștințe/instruire acoperă transportul, instalarea, operarea și întreținerea corectă a echipamentului. Dacă nu aveți aceste cunoștințe, solicitați producătorului instruirea adecvată.

Aparatul nu trebuie utilizat de copii sau de persoane cu abilități fizice, senzoriale sau mentale reduse, precum și de cei fără experiență relevantă, cu excepția cazului în care se află sub supravegherea atentă a unor persoane calificate. Este interzis să se lase copiii să se joace cu aparatul și să se permită persoanelor neautorizate să efectueze întreținerea sau întreținerea fără supraveghere adecvată.

➢ Pericole datorate nerespectării manualului

Orice activități care sunt contrare celor descrise în acest manual vor duce la pierderea imediată a garanției și a răspunderii pentru orice daune care rezultă asupra sănătății sau proprietății. Pericolele tipice care rezultă din ignorarea instrucțiunilor sunt amenințările la adresa vieții și sănătății rezultate din: fenomene mecanice, electrice, chimice și termice, precum și din explozii. Ignorarea instrucțiunilor implică, de asemenea, riscuri pentru funcționalitatea și funcționarea corectă a dispozitivului în sine, precum și riscuri pentru mediu, unde pot fi eliberate materiale periculoase.

2. Siguranta

Simbolurile grafice enumerate mai jos indică pericole de nivel înalt. O atenție deosebită trebuie acordată acestora, deoarece nerespectarea acestora poate duce la decesul sau invaliditatea utilizatorilor sau la deteriorarea gravă și ireparabilă a echipamentului.

➢ Hazard symbols

Symbol	Explanation
CAUTION	**CAUTION (PRUDENȚĂ)** Informații despre posibilitatea deteriorării dispozitivului și întreruperea funcționării sale corespunzătoare.
WARNING	**WARNING (AVERTIZARE)** Informații despre posibilitatea unor implicații grave pentru sănătate și viață.
DANGER	**DANGER (PERICOL)** Informații despre un pericol foarte grav care duce la deces sau invaliditate permanentă.
	**ELECTRIC SHOCK (SOC ELECTRIC)** Informații despre pericolul de electrocutare
	**SHARP EDGES(MARGINI ASCUȚITE)** Informații despre marginile care pot provoca răni sau tăieturi
	**DISTRUGEREA DISPOZITIVULUI** Informații despre posibilitatea deteriorării grave a dispozitivului

➢ Conditii generale de siguranta

Vă rugăm să citiți cu atenție instrucțiunile din manual înainte de a încerca orice lucru la echipamentul enumerat. Acest lucru este valabil pentru instalare și exploatare, dar și pentru transport și depozitare (depozitare). Citind și înțelegând aceste instrucțiuni, puteți evita rănirea corporală gravă și distrugerea dispozitivului.

Acest manual este parte integrantă a contractului de cumpărare/vânzare pentru dispozitiv și trebuie păstrat întotdeauna într-un loc ușor accesibil persoanelor care operează dispozitivul. Informațiile plasate direct pe dispozitiv trebuie respectate și păstrate într-o stare lizibilă. Acest lucru este valabil atât pentru plăcuța de identificare, cât și pentru marcajele ștampilate pe componentele individuale ale dispozitivului.

Aparatul poate fi utilizat numai în conformitate cu recomandările producătorului în domeniul definit în acest manual. Nu utilizați când dispozitivul nu este complet asamblat sau dacă starea tehnică este discutabilă. Nu utilizați unitatea pentru o funcționare uscată sau pentru pomparea altor medii decât cele recomandate de producător.

În plus față de instrucțiunile din acest manual, respectați reglementările în vigoare privind prevenirea accidentelor, reglementările locale pentru siguranță, protecția împotriva exploziilor, utilizarea agenților chimici și periculoși și legile și standardele aplicabile.



Lucrul în siguranță cu dispozitivul

Asigurați-vă că unitatea este deconectată de la sursa de alimentare înainte de a efectua orice lucrare la ea. Nerespectarea acestuia poate duce la electrocutare sau deteriorarea dispozitivului.

Modificările aduse produsului sau modificările în construcția sau caracteristicile de funcționare ale acestuia pot fi efectuate numai de către unitatea de service a producătorului, în caz contrar, garanția și orice răspundere din partea producătorului - garant vor fi nule. Adresa unității de service autorizate este listată la sfârșitul acestui manual în secțiunea CARD DE GARANȚIE.

CAUTION Aparatul nu este potrivit pentru: rulare uscată sau cu apă murdară și lichide inflamabile, explozive, uleioase sau dense.

CAUTION Domeniul de funcționare al dispozitivului este indicat în secțiunea 4.2 APLICARE sau pe plăcuța cu date tehnice.

NOTA:Când utilizați dispozitivul, evitați pomparea lichidelor care conțin particule abrazive și fibroase, deoarece acestea sunt distructive pentru unitate. Particulele abrazive accelerează uzura pieselor consumabile, cum ar fi rotorul sau garniturile, prin urmare, dacă aceste piese sunt deteriorate sau performanța pompei este scăzută în timpul unei astfel de utilizări, ele nu sunt supuse termenilor de garanție (întrucât nu constituie defecte de fabricație sau defecte imputabile producătorului). Înlocuirea acestora va fi efectuată de către serviciu contra plată.

CAUTION Mediile cu un conținut ridicat de solide în suspensie sau minerale pot duce la depuneri pe componentele pompei. Îndepărtarea depunerilor și a nămolului nu este supusă termenilor de garanție și orice lucrări de restaurare se vor efectua contra cost.

3. TRANSPORT SI DEPOZITARE

În timpul oricărui transport al dispozitivului, asigurați-vă că acesta (sau ambalajul său) este bine fixat împotriva mișcării, rotației necontrolate, strivirii sau a altor posibile deteriorări în timpul mișcării. Înainte de încărcare, verificați starea ambalajului pentru a vă asigura că acesta nu este deteriorat și că oferă o protecție adecvată în timpul transportului.



ATENȚIE la cablul electric

Nu ridicați sau trageți niciodată dispozitivul de cablul electric, deoarece acest lucru poate cauza deteriorarea și funcționarea defectuoasă a cablului sau expune utilizatorul la șocuri electrice din cauza izolației deteriorate a cablului.

➢ Verificarea stării transportului

Dacă se constată daune de transport, deteriorarea trebuie analizată în mod corespunzător și apoi trebuie contactat reprezentantul producătorului, dealer-ului sau centrului de service autorizat pentru a stabili cum se procedează.

AVERTIZARE Nu încercați să reparați singur dispozitivul și nu conectați un dispozitiv care prezintă semne de deteriorare. Acest lucru poate reprezenta o amenințare pentru sănătate și viață sau pentru dispozitiv și instalație.

➢ Transport

Echipamentul poate fi transportat numai în ambalajul original sau în ambalajul de schimb pentru a preveni mișcarea sau rotirea liberă. În timpul transportului, este interzisă depășirea parametrilor specificați de producător, care includ încălzirea, umezirea sau inundarea, strivirea sau expunerea la agenți chimici agresivi.
Pentru manipulare, utilizați mijloace și măsuri de protecție adecvate, ținând cont de greutatea și posibilele puncte de fixare ale dispozitivului.

ATENTIE Greutatea și dimensiunile unității (inclusiv ambalajul) sunt disponibile în acest manual în secțiunile 4.8 Dimensiuni și 4.9 Greutate.

➢ Depozitare

Când depozitați echipamentul nefolosit, păstrați-l deconectat de la sursa de alimentare și de la conductele de aspirație și refulare. Pe durata depozitării, unitatea trebuie curățată (clătită cu apă curată), uscată și protejată de umiditate pentru a preveni coroziunea. Înfășurați cablul electric și asigurați-l pentru a nu fi ciupit sau tăiat. Diametrul înfășurării cablului trebuie să fie mai mare de zece ori diametrul cablului, astfel încât firele din interior sau structura de izolație să nu fie deteriorate. Protejați capătul liber al cablului împotriva pătrunderii umezelii (de preferință cu manșon termocontractabil). Protejați dispozitivul de condițiile meteorologice, cum ar fi expunerea la lumina soarelui (UV), căldură peste 60°C, inundații, pătrunderea umidității și scăderea temperaturii ambientale sub 4°C.

ATENTIE Dacă dispozitivul este lăsat conectat la instalație și sursa de alimentare pentru o perioadă lungă de timp fără a fi utilizat, controlerul va porni automat pompa la fiecare 24 de ore timp de 20 de secunde pentru a preveni coroziunea și blocarea părților hidraulice ale pompei.

4. **PARAMETRII**

ATENTIE Durata de viață a unei pompe depinde în mare măsură de selecția tipului, a puterii și a parametrilor pompei în funcție de capacitățile sursei la care va fi conectată. Prin urmare, înainte de a conecta pompa, se recomandă să verificați cu atenție dacă capacitatea sursei, de ex. o fântână, este suficientă. Acest lucru este deosebit de important pentru instalarea pompelor cu mai multe etape, a căror capacitate, așa cum este indicată pe plăcuța de identificare, este de 100 l/min sau mai mult. În cazul unei fântâni incapabile, coloana de apă se poate rupe și pompa poate funcționa uscată, fără apă. Dacă nu există măsuri de siguranță, pompele sunt deteriorate ca urmare

nu vor fi acoperite de garanție. Instalarea acestui tip de pompa este recomandata doar pentru sondele noi cu capacitate mare.

➢ SCOP

Pompele inteligente pentru apă curată IBO WZI-AUTO 900, MAGNET-AUTO 750, IQ-AUTO 750 sunt destinate sistemelor de alimentare cu apă menajeră și aplicațiilor comerciale ușoare. Scopul lor este de a furniza apă la o presiune constantă specificată, indiferent de numărul de puncte de livrare sau de a umple periodic rezervoarele cu apă din puțuri. Ele pot fi aplicate cu succes si in sistemele de irigatii agricole. Dispozitivul permite utilizatorului să nu-și facă griji cu privire la fluctuațiile de presiune din receptoare (robinete, capete de irigare etc.), deoarece controlerul inteligent detectează automat modificările cererii în rețeaua de consumatori și reglează fără probleme turația motorului, menținând parametrii de presiune setați la ieșire. Sistemul integrat constă din: vas cu diafragmă, motor cu magnet permanent, senzor de presiune și sistem de control inteligent.

➢ MEDIU

Pompele inteligente de apă IBO sunt proiectate pentru pomparea apei curate (proaspătă) de puț și pentru utilizarea în sistemele de livrare a apei potabile din sursele locale de apă. Temperatura mediului pompat este dată în secțiunea 3 DOMENIUL DE FUNCȚIONARE.

➢ Avantajele
➢ Reglarea continuă a turației motorului, permite evitarea schimbărilor bruște de presiune în rețea (inclusiv un ciocan de berbec care ar putea deteriora instalația),
➢ Eficiență energetică ridicată și consum mai mic de energie decât hidrofoarele convenționale,
➢ Nivelul scăzut de zgomot nu provoacă neplăceri utilizatorilor incintei,
➢ Autonomie ridicată de operare și sistem de control programabil,
➢ Pornirea automată a dispozitivului la preluarea apei în sistem și oprirea automată la sfârșitul aportului de apă.
➢ Funcționarea ciclică poate fi setată la umplerea rezervorului cu apă de la sursă,
➢ Stabilizarea presiunii rețelei, dacă există suficientă presiune exterioară pompa nu funcționează, dar se cuplează automat la o scădere a alimentării (domeniu de activare reglabil),
➢ Ușurință atât în instalarea, cât și în demontarea dispozitivului (în cazul utilizării pe termen scurt și a retragerii),
➢ Designul compact și dimensiunile reduse permit multe tipuri de instalare,
➢ Greutate redusă (~20 kg), astfel încât să poată fi transportat de o singură persoană,
➢ Program de protecție încorporat pentru a preveni imobilizarea unui dispozitiv neutilizat de mult timp, care este conectat la instalație și sursa electrică,
➢ Afișarea codului de eroare lizibil pe controler, care poate fi consultat în tabelul 10.2
➢ Indicatoare de mod de funcționare pe carcasă și indicarea parametrilor de funcționare pe panoul de control,
➢ Protecție încorporată împotriva:
o Subpresiune sau suprapresiune în sistem
o suprasarcina motorului,
o Scăderea sau creșterea tensiunii.

Basic technical characteristics			
Model	WZI-AUTO 900	MAGNET-AUTO 750	IQ-AUTO 750
Putere nominală	0.9kW	0.75kW	0.75kW
Tensiune/frecvență nominală	230V/50HZ (single phase)	230V/50HZ (single phase)	230V/50HZ (single phase)
Curent nominal	4.8/7.5A	5/8A	5/8A
Viteza	0-4000 RMP	0-4000 RMP	0-4000 RMP
Clasa de protectie	IP54	IP54	IP54
Max. output	75l/min	115l/min	130l/min
Head of the pump	43m	48m	37m
Max. suction depth	7m	7m	7m
Mod de operare	Continuous - S1	Continuous - S1	Continuous - S1
Diametru conectori	1 x 1”	1 x 1”	1 ¼” x 1”
Presiune max	10bar	10bar	10bar
Temperatura apei pompate	0-60°C	0-60°C	0-60°C
PH	6-8	6-8	6-8
Temperatura ambientala	0-40°C	0-40°C	0-40°C
Dimensiuni L x W x H	256 x 227 x 250 mm	424 x 223 x 275mm	368 x 274 x 278mm
Greutate	10.1kg	10kg	10.9kg
Functii de protectie	Suprasarcină Presiune prea mare/joasă Tensiune prea joasa Tensiune prea mare	Suprasarcină Presiune prea mare/joasă Tensiune prea joasa Tensiune prea mare	Suprasarcină Presiune prea mare/joasă Tensiune prea joasa Tensiune prea mare

➢ Interval de operare

- Valoarea PH 6-8
- Umiditate maximă 85%
- Temperatura ambianta 0-40°C
- Temperatura mediului: 0-60°C (temperatura maximă instantanee a mediului nu mai mare de 90°C)

➢ Selectarea dispozitivului

Parametrii declarați de producător pe plăcuța cu date tehnice se referă la funcționarea dispozitivului fără nicio rezistență. Pentru a calcula cerințele reale ale instalației, este necesar să se determine componentele și parametrii acesteia (cu privire la diametre sau distanțe). Factorii la care trebuie să acordați atenție sunt:

- ➢ Distanța pompei față de sursa de apă atât pe verticală cât și pe orizontală - pompele și hidrofoarele au o capacitate maximă de aspirație de 8m de coloană de apă. Cu toate acestea, trebuie avut în vedere că secțiunea denumită coloană de apă constă atât din distanțe verticale, cât și din distanțe orizontale de la nivelul suprafeței apei până la pompă. Ceea ce contează este și diametrul țevii.

•Fiecare 1 metru pe verticală este socotit ca 1 metru de coloană de apă.
• Fiecare 1 metru pe orizontală cu o țeavă cu diametrul de 1" trebuie socotit ca 0,15 metri de coloană de apă (Rețineți că în perioadele în care plouă rar, precum și în timpul verii, suprafețele de apă tind să scadă).

(Exemplu:
Hidroforul va fi amplasat la o distanță de 10 m de o fântână a cărei adâncime până la nivelul suprafeței apei este de 5 m.
Pentru instalare a fost folosită o conductă de aspirație cu diametrul de 1". Presiunea negativă asociată adâncimii este de 5 m.
Presiunea negativă asociată cu lungimea și diametrul conductei de aspirație este (5 secțiuni verticale + 10 orizontale) x 0,15 pentru diametrul de 1"= 2,25 m
Presiunea negativă totală va fi 5+2,25 = 7,25 m. În acest exemplu, presiunea negativă de 8m nu este depășită, așa că hidroforul ar trebui să funcționeze fără probleme.

Dacă presiunea negativă de 8 m este depășită în timpul funcționării (de exemplu, când nivelul suprafeței apei este coborâtă în timpul pompării), poate apărea o defecțiune a hidroforului asociată cu funcționarea fără curgere. Un astfel de tip de defecțiune nu este supus reparației în garanție. Având în vedere cele de mai sus, atunci când există posibilitatea scăderii nivelului suprafeței apei, de ex. în timpul unei secete sau udare intensivă, hidroforul trebuie instalat într-o manieră care să mențină o rezervă cât mai mare de presiune negativă. În acest scop, cel mai bine este să instalați hidroforul sau pompa în apropierea puțului și, de preferință, folosiți o țeavă de 1 ¼" ca conductă de aspirație.

ATENTIE se interzice folosirea conductelor cu diametrul mai mic de 1" pe partea de aspirare.

ATENTIE ORICE SCURTARE ÎN INSTALAȚIA DE ASPIRARE VA REZULTA LA O CAPACITATE DE ASPIRARE REDUCĂ A POMPEI, CARE PUTE LA RÂNDUL RÂND SĂ CONDUCE LA „FUNCȚIONARE ÎN USCAT” ȘI LA DISTRUGEREA POMPEI.

ATENTIE În plus, trebuie luate în considerare următoarele:

• Cu cât capacitatea pompei este mai mare, cu atât pierderile vor fi mai mari.
• Toate supapele, coturile, reductoarele, debitmetrele, piesele în T și niplurile cresc pierderile atât la aspirație, cât și la refulare.

➢ Creșterea presiunii în sistemul de alimentare cu apă. Pompele pot fi folosite și pentru creșterea presiunii în sistemele de alimentare cu apă, cu condiția ca presiunea apei introduse în pompă (pe partea de aspirație) să nu depășească 2,5 bar. Depășirea 2,5 bar poate distruge pompa și întreaga instalație. Dacă există riscul ca presiunea să depășească 2,5 bari, înainte de admisia pompei (partea de aspirație) trebuie montat un regulator de presiune. În plus, o astfel de instalație ar trebui să fie echipată cu o supapă de reținere care împiedică curgerea apei pompate înapoi în sistemul de canalizare.
➢ Datele de pe plăcuța de identificare indică parametrii maximi fără nicio rezistență, adică atunci când nivelul suprafeței apei este la 0m pentru debitul maxim sau presiunea maximă pentru debitul de 0l/min. Când nivelul suprafeței apei scade, la fel scade și presiunea maximă pe care o poate genera pompa. Parametrii produsului prezentați au fost obținuți în condiții de laborator, dar se poate aștepta o diferență de +/-10% în condiții reale de funcționare. Greutatea și dimensiunile produselor pot varia în funcție de lotul de producție.

➢ Design

WZI-AUTO 900

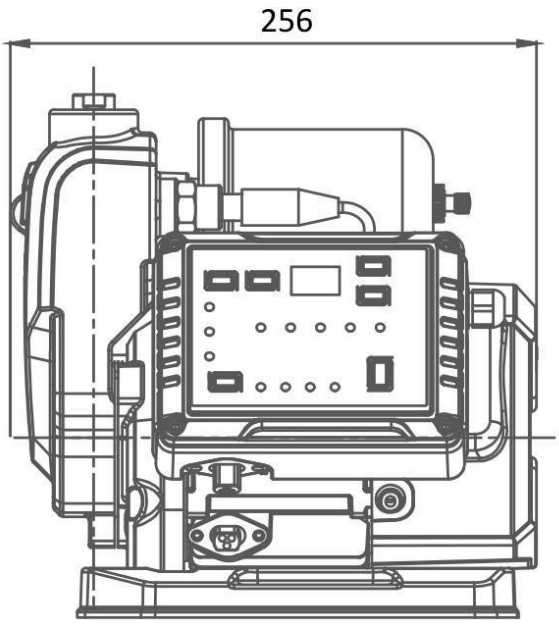

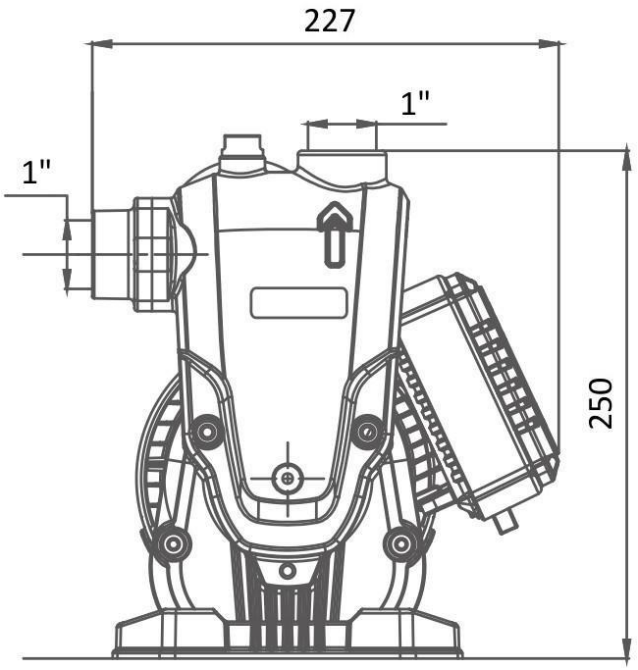

MAGNET-AUTO 750

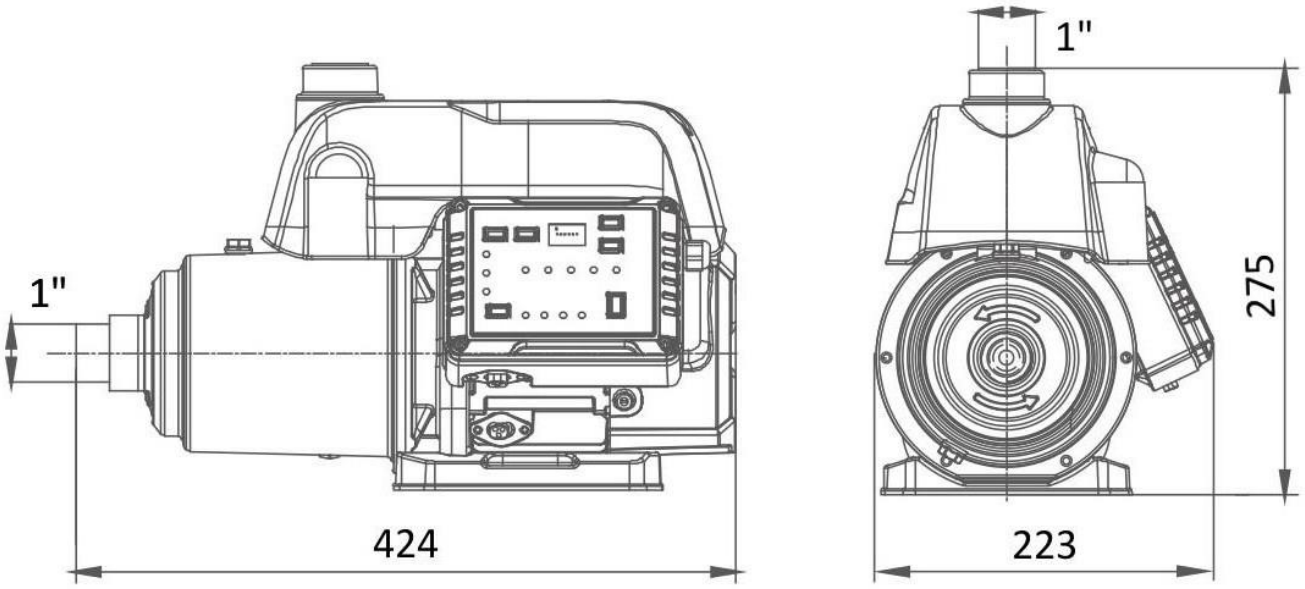

IQ-AUTO 750

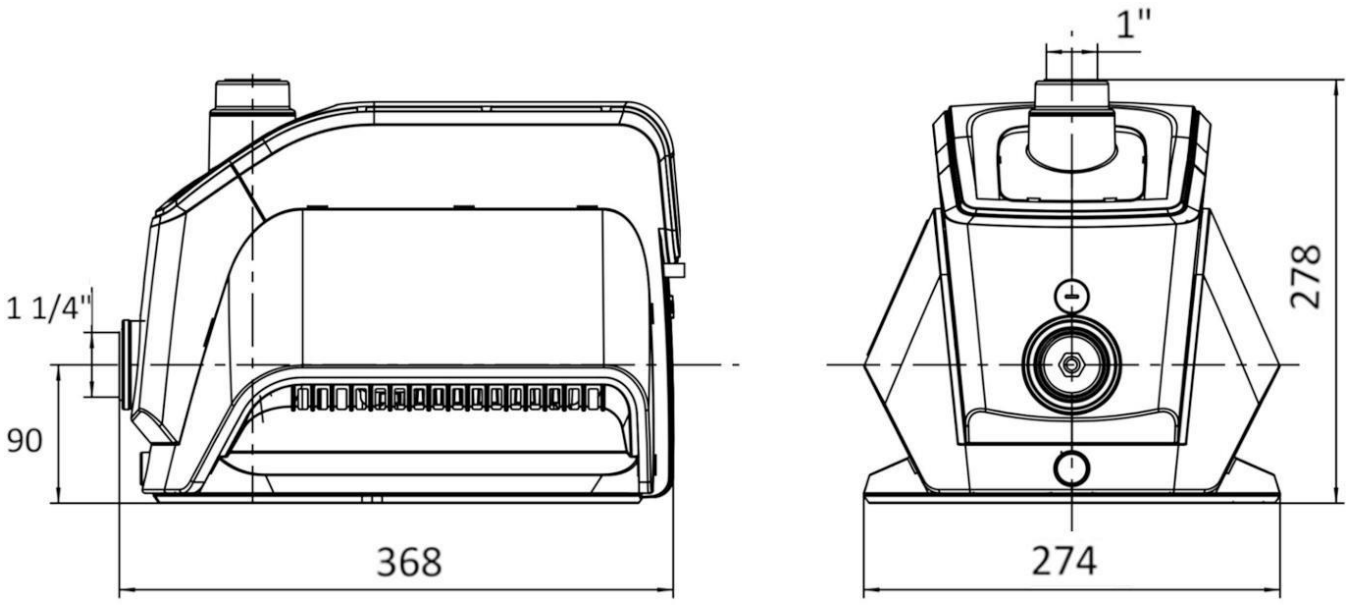

5. INSTALARE

➢ Securitatea și sănătatea în muncă



Aparat electric

Check the condition of the device and the power cable before the start-up. Do not use if damage is noticed. Make sure that the ground wire of the device is securely and permanently connected to earth.



Margini ascuțite

Când conectați, acordați atenție pieselor precum firele sau mufele de conectare, care pot avea margini ascuțite. Neatenția poate provoca răni sau tăieturi.

➢ Verificarea stării inițiale

Scoateți unitatea din ambalaj și inspectați vizual dispozitivul pentru a detecta crăpături pe carcasă sau piese libere din interior (zdrăgâit). Dacă găsiți deficiențe, vă rugăm să contactați departamentul de service al producătorului sau distribuitorul dumneavoastră. Dacă aspectul dispozitivului nu ridică nicio obiecție, puteți trece la instalarea mecanică.

➢ Instalare mecanică

Aparatul trebuie instalat într-un loc uscat, acoperit și aerisit, în încăperi cu umiditate care nu depășește 85%, temperatură ambientală de 0-40° și nu trebuie expus la condiții meteorologice precum soare (radiații UV), ploaie, zăpadă sau îngheț. Instalați dispozitivul în poziție orizontală, pe un teren stabil care să împiedice mișcarea din cauza vibrațiilor. Se recomanda folosirea unei captuseli de cauciuc anti-alunecare, care va amortiza si vibratiile. Asigurați o ventilație moderată pentru a nu provoca căldură excesivă în timpul funcționării.

➢ Sistem de conducte

Conectați furtunurile sau conductele la intrarea și ieșirea pompei, cu secțiuni transversale corespunzătoare diametrelor lor. Schimbarea diametrelor poate provoca modificări neașteptate ale parametrilor de funcționare și poate reduce semnificativ intervalul de parametri. Folosiți șaibe hidraulice fabricate de ex. cauciuc sau teflon. Pentru sondele forate, este necesar să instalați o supapă de reținere direct deasupra filtrului de bazin. În cazul unei puțuri vertebrale, este necesar să se folosească un furtun terminat cu o sită de aspirație dotată cu supapă de reținere. Filtrul nu trebuie așezat mai jos de 30 cm deasupra fundului puțului și trebuie instalat la cel puțin 30 cm sub nivelul cel mai scăzut al apei la care cade suprafața apei. Filtrul nu trebuie montat la un nivel care să prezinte riscul de a se ridica din apă, ceea ce ar duce la funcționarea uscată și la deteriorarea pompei. Reparațiile rezultate în urma acestui tip de incident vor fi disponibile numai contra plată.

ATENTIE TEAVA DE ASPIRARE TREBUIE SĂ SE INCLINE ÎN JOS CĂTRE ADMISIE, PENTRU A NU EXISTĂ ÎN NICIUN PUNCT NU EXISTĂ SIPHON SUPPORT SĂ IMPIEDIȘTE SISTEMUL DE A FI UMPLUT ÎN TOTALITATE ȘI FONDĂ CU APĂ.

Conexiunile trebuie realizate cu un cuplu adecvat pentru a nu deteriora conexiunile sau deforma filetele din dispozitiv. Evitați diferențele multiple de niveluri ale conductelor pentru a evita „sifonarea”, mențineți o pantă ușoară spre sursă. Dacă dispozitivul este alimentat cu apă de puț, instalați un filtru cu plasă Y și o supapă de reținere pe capătul de aspirație al puțului pentru a preveni golirea automată a conductei.

ATENTIE nu utilizați furtunuri antivibrații pentru a conecta pompa la conducta de aspirație, deoarece interiorul furtunului se poate înfunda și fluxul de apă poate fi blocat, provocând funcționarea uscată și deteriorarea pompei sau hidroforului.

ATENTIE Toate conexiunile trebuie sigilate cu teflon.



Etanșeitatea sistemului

Asigurați-vă că toate conexiunile de evacuare și de admisie ale unității sunt strânse, deoarece orice scurgere în sistem (țevi și conexiuni) va duce la aspirarea aerului pompei. Într-o astfel de situație pompa nu va atinge parametrii declarați sau va funcționa fără apă, ceea ce poate duce la distrugerea acesteia. În plus, scurgerile pot cauza inundarea și defectarea motorului. Înainte de punere în funcțiune, verificați calitatea conexiunilor la intrarea și la ieșirea dispozitivului pentru a elimina eventualele scurgeri sau căderi de presiune în sistem.

➢ Instalatie electrica



Conexiune electrica

Conectarea dispozitivului la sursa de alimentare poate fi efectuată numai de o persoană cu calificarea și cunoștințele tehnice adecvate. Sursa de alimentare trebuie să fie echipată cu un dispozitiv de curent rezidual (RDC) cu un curent rezidual nominal de declanșare de cel mult 30 mA.

WARNING Pompa este alimentată la 230V

DANGER Sursa de alimentare a pompei trebuie să fie legată efectiv la pământ! Firul de împământare este marcat cu o culoare galben-verde.

CAUTION Producătorul nu își asumă responsabilitatea pentru conectarea la o priză cu parametri incorecți, lipsa de împământare efectivă sau lipsa dispozitivului de curent rezidual (RDC).

ATENTIE ORICE LUCRĂRI LA POMPĂ POATE FI EFECTUATĂ NUMAI CU SURSA DE ENERGIE DECONECTATĂ

.

ATENTIE Rețeaua de alimentare trebuie să aibă aceleași valori nominale ca pe plăcuța de identificare a dispozitivului.

ATENTIE Instalația electrică care alimentează pompa trebuie să fie întotdeauna prevăzută cu un întrerupător de curent rezidual cu curent nominal de declanșare In nu mai mare de 30 mA. Producătorul și garantul sunt eliberați de orice răspundere pentru daunele aduse persoanelor sau bunurilor rezultate din conectarea pompei la rețeaua de alimentare fără întrerupător de circuit corespunzător.

ATENTIE Pompa trebuie conectată la rețeaua prin intermediul unui ștecher cu priză cu împământare (firele galben și verde sunt împământarea). Producătorul și garantul sunt scutiți de răspundere pentru orice daune aduse persoanelor sau bunurilor rezultate din lipsa împământării sau protecției corespunzătoare.

ATENTIE Pompa trebuie conectată la o rețea echipată cu protecție la supracurent, de ex. M611, care va proteja motorul pompei împotriva unei posibile suprasarcini. Un astfel de întrerupător trebuie setat la curentul maxim al înfășurării indicat pe plăcuța cu date tehnice. În cazul în care utilizatorul nu folosește o astfel de protecție în cazul deteriorării motorului ca urmare a unei suprasarcini, costurile de reparație vor trebui suportate de utilizator.

ATENTIE Deteriorările mecanice nu fac obiectul unor reparații gratuite în garanție. Dacă izolația cablului este deteriorată, nu utilizați pompa și contactați imediat garantul pentru a înlocui cablul.

6. FUNCTIONARE

➢ Condiția prealabilă pentru punerea în funcțiune

ATENTIE Condiția prealabilă pentru punerea în funcțiune este verificarea/respectarea recomandărilor din secțiunea 4 și asigurarea faptului că toți pașii au fost efectuati cu atenția cuvenită.

ATENTIE Verificați conexiunea electrică la priza și tensiunea de alimentare.

ATENTIE Înainte de pornirea inițială sau după o perioadă lungă de inactivitate a dispozitivului, asigurați-vă că atât pompa, cât și sistemul de aspirație sunt amorsate cu apă.

➢ Pornire inițială

ATENTIE Instalarea și prima pornire trebuie efectuate de o persoană calificată, care este familiarizată cu manualul de utilizare . Nu utilizați un cuplu excesiv când strângeți țevile, deoarece ștuțurile de aspirație și refulare pot fi deteriorate.
Înainte de pornirea inițială, umpleți complet conducta de aspirație cu apă, astfel încât pompa să nu pornească „uscat". În acest scop, deșurubați dopul din carcasa pompei și umpleți-l cu apă până la umplere (apă va apărea în orificiul de amorsare), așteptați până când particulele de aer ies din cameră, apoi înșurubați dopul înapoi. Pentru o aerisire adecvată, robinetele din sistemul de livrare (de deasupra pompei) trebuie slăbite în timpul amorsării pompei și a sistemului de aspirație și la pornirea inițială. Funcționarea corectă a pompei ar trebui să se stabilizeze în 3 minute și apoi dopul de amorsare trebuie strâns corespunzător.

ATENTIE Când pompa funcționează și nu iese apă din robinete, se suspectează că sistemul nu este etanș. Pentru a vă asigura că atașați o bucată de furtun la robinet sau puneți orificiul de evacuare a robinetului într-un vas cu apă și vedeți dacă ies bule de aer. Dacă da, există o scurgere în instalația de aspirație. Funcționarea pompei într-un astfel de caz, adică fără flux de apă, poate duce la distrugerea acesteia. Orice reparații în acest caz vor fi efectuate contra plată.
Dacă pompa nu pornește normal după câteva minute, verificați dacă instalația de aspirație este amorsată și că nu există scurgeri în conducta prin care pompa va aspira aer în loc de apă.

Odată ce aerul a fost împins afară (sistemul este aerisit când nu mai iese aer cu apa), robinetele și supapele pot fi închise pentru a regla presostatul. Dacă sistemul este etanș, pompa se va opri când rezervorul este plin.

ATENTIE Dacă pompa nu funcționează corect, poate însemna că nivelul apei din conducta de aspirație nu a fost suficient. În acest caz, opriți unitatea și repetați operația de amorsare a conductei de aspirație. În cazul unor probleme repetate de pornire, consultați secțiunea 10 DIAGNOSTICĂ ȘI REPARAȚII sau contactați departamentul de service al producătorului sau distribuitorul.

➢ Activarea pompei

Odată conectată corect, unitatea va aștepta un semnal de activare setat de utilizator (admisia de apă la ieșirea din sistem, o anumită cădere de presiune sau pomparea periodică a apei dintr-un puț). În funcție de modul de funcționare setat, dispozitivul se activează automat.

➢ Oprirea pompei

Când admisia de apă la ieșirea unității s-a oprit, când presiunea la intrare crește peste nivelul predeterminat de ieșire sau când puțul este golit, unitatea se va dezactiva automat și va trece în modul standby, așteptând următorul ciclu. în timpul funcționării normale a pompei nu este necesară intervenția operatorului. Utilizarea pompei este confortabilă și neabsorbantă datorită muncii sale silențioase.

➢ Inchiderea

În funcție de modul în care este utilizat echipamentul, există două tipuri de oprire: pe termen scurt și pe termen lung. Pentru perioade scurte de întrerupere și condiții de mediu stabile, unitatea poate fi lăsată conectată la rețea și oprită numai prin software. Astfel, dispozitivul va fi gata să reia funcționarea în orice moment și utilizatorul nu va trebui să repete etapele de instalare și asamblare. Într-o astfel de situație, controlerul se va asigura că piesele în contact cu apa nu stagnează și va porni unitatea timp de aproximativ 20 de secunde la fiecare 24 de ore pentru a menține funcționarea.
Dacă intenționați să vă opriți pentru o perioadă lungă de timp, procedați așa cum este descris în secțiunea 6. – 5). |

Pregătirea pentru oprire Software-ul opri unitatea, astfel încât pompa să nu mai funcționeze și să nu pornească în mod neașteptat. Apoi deconectați dispozitivul trăgând ștecherul din priză



Deconectare electrică

Deconectarea trebuie efectuată de o persoană calificată corespunzător, care are cunoștințele și experiența în manipularea echipamentelor electrice, pentru a evita pericolul inutil de electrocutare.

DANGER **Nu trageți niciodată de cablul electric, deoarece acest lucru ar putea deteriora cablul și poate duce la un șoc electric sau deteriorarea unității.**

CAUTION Manipularea ulterioară a dispozitivului deconectat este descrisă în secțiunea 3.3 Depozitare.

- Repunerea în funcțiune

Dacă produsul a rămas conectat la instalație (electrică și hidraulică), asigurați-vă că nivelul apei din conducta de aspirație este adecvat și că nu s-au schimbat condițiile de mediu. Într-o astfel de situație, dispozitivul este imediat gata de utilizare și nu este necesară nicio acțiune suplimentară.
Dacă unitatea a fost deconectată de la instalație, procedați ca și în cazul instalării și pornirii primare, repetând procedurile de la punctele 5 și 6.

7. OPERARE

Sarcinile descrise în această parte a manualului se referă la funcționarea dispozitivului deja conectat și pregătit pentru lucru. Descrierea panoului de control și afișare a fost dezvoltată pe baza întregului grup de dispozitive, iar aspectul acestuia (aspect) pe dispozitivele individuale poate diferi ușor. Modul de funcționare și funcționalitatea rămân neschimbate pentru toate produsele din serie.

- Panou de control - desen și descriere

IQ-AUTO 750

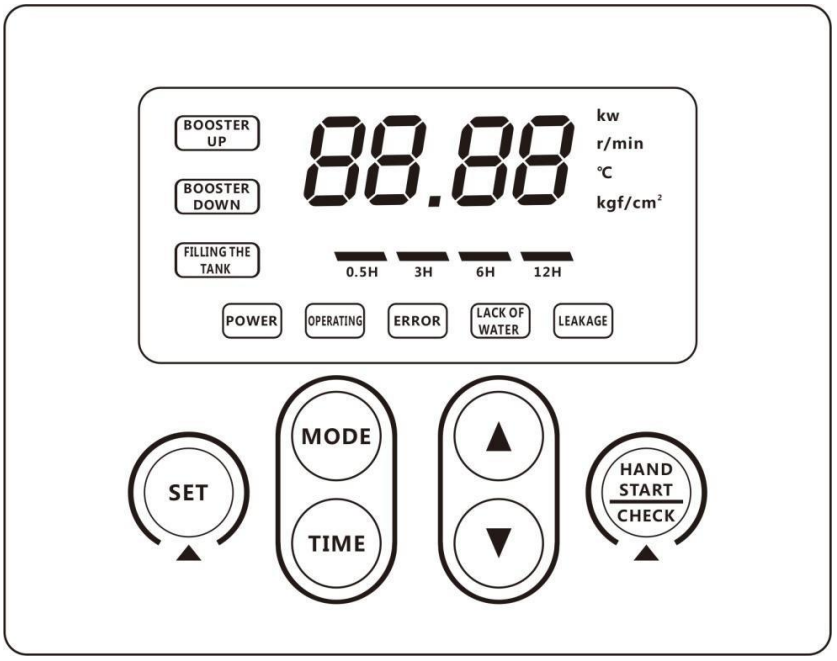

MAGNET- AUTO 750

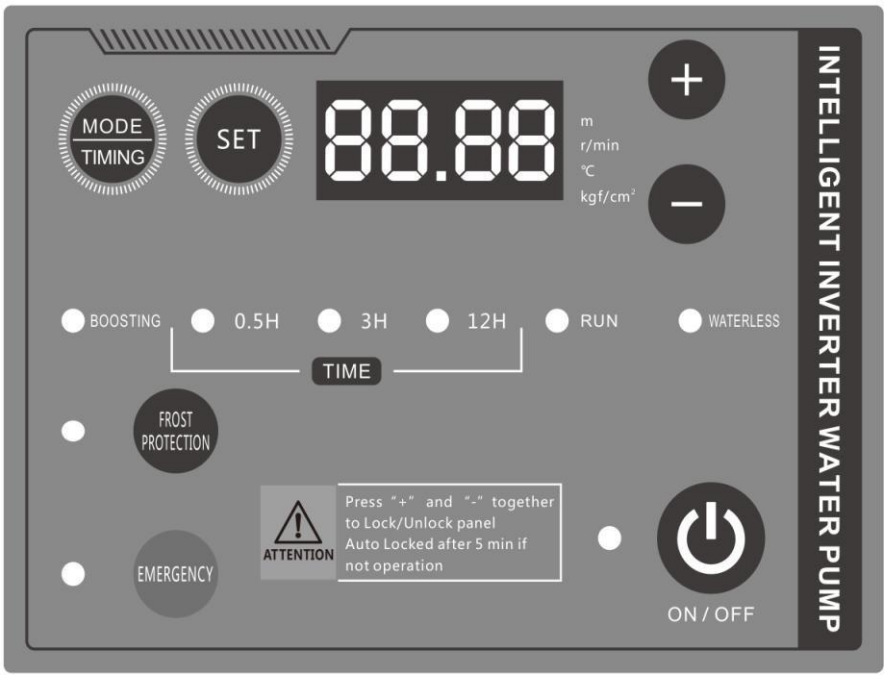

WZI-AUTO 900

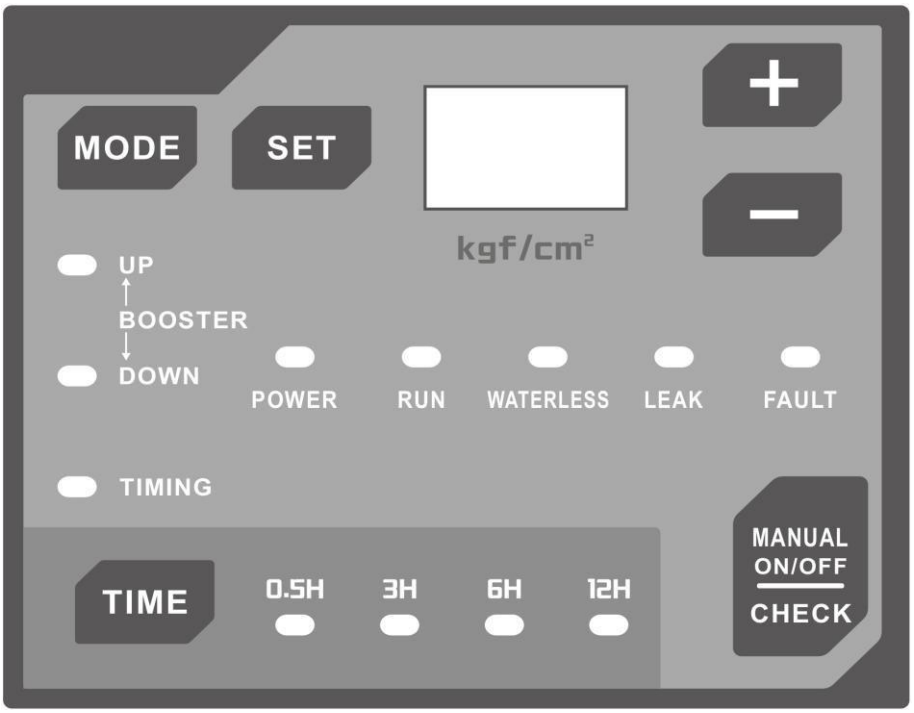

Pentru a selecta modul de funcționare al pompei, deblocați panoul de control ținând apăsat butonul ▲ si ▼

No.	Buton	Functie
1		1. Apăsați pentru a selecta modul de funcționare: **(1) Booster-Up (2) Booster-Down (3) Timing** 2. Țineți apăsat timp de 3 secunde pentru a restabili setările din fabrică
2		1. Accesarea meniului de setări 2. Selectarea afișajului elementelor de setări pe ecran 3. Salvarea valorii setate.
3	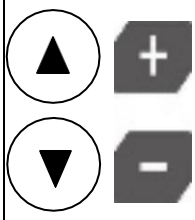	1. Blocarea/Deblocarea panoului de control: Apasa simultan butoanele ▲ si ▼ 2. setarea presiunii de lucru dorite apasand ▲ sau ▼ 3. Modificarea setărilor dispozitivului 4. Modificarea setărilor de afișare
4		1. Comutator ON/OFF pentru funcționarea manuală a pompei. 2. Apăsați și mențineți apăsat pentru funcționarea continuă a pompei. 3. Ștergerea notificărilor
5	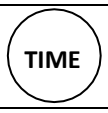	**1" Alegerea timpului de repornire – funcție utilizată numai în TIMING mod (nu este utilizat în sistemele de creștere a presiunii)**
6		Funcția este disponibilă numai cu MAGNET-AUTO 750 Buton de activare a modului anti-îngheț, pompa va porni automat când temperatura apei atinge 0°C. Pompa se va opri numai când apa atinge 30° C (temperatura de decuplare poate fi setat în intervalul 20-40°C)
7		Funcția este disponibilă numai cu MAGNET-AUTO 750 În cazul defecțiunii releului, este posibilă pornirea manuală a pompei și este posibilă reglarea vitezei motorului prin intermediul .  Pentru a opri pompa, apăsați butonul ON/OFF.
No.	**Indicator**	**Informatii**
8	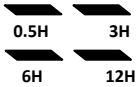	Indicator RESTART TIME: • **Un indicator aprins indică ora de repornire selectată;** • **Indicatoarele stinse indică lipsa de sincronizare/mod de umplere (nu sunt utilizate în sistemele de creștere a presiunii)**
9		Indicator PORNIRE: • Când este aprins, dispozitivul este pornit • Când este oprit, înseamnă că dispozitivul este oprit

10	OPERATING RUN	Indicator OPERARE DISPOZITIV: • Un indicator aprins continuu înseamnă că motorul funcționează și pompa a atins presiunea de funcționare setată; • Un indicator care clipește înseamnă că motorul pompei funcționează, dar pompa nu a atins încă presiunea de funcționare setată; • Indicatorul stins înseamnă că motorul pompei nu funcționează.
11	ERROR FAULT	Indicator EROARE: Indicatorul aprins înseamnă o defecțiune sau o funcționare anormală a dispozitivului – cu codul de eroare afișat pe afi[illegible]i punctul 8 – tabel). Când cauza principală a defecțiunii a fost remediată sau problema nu mai este prezentă, indicatorul se va opri automat.
12	LACK OF WATER WATERLESS	Indicator DRY RUNNING Indicatorul se aprinde atunci când pompa se oprește din cauza lipsei de apă sau a unei scurgeri în sistemul de aspirație. Când cauza principală a fost remediată sau problema nu mai este prezentă, indicatorul se va opri automat.
13	BOOSTER UP BOOSTER DOWN FILLING THE TANK	**Indicatori MOD DE OPERARE:** **Un indicator aprins arată modul de funcționare curent (Sistemele de creștere a presiunii folosesc numai modul BOOSTER UP)**
14	LEAKAGE LEAK	Indicator LEAKAGE: Indicatorul se aprinde când există o ușoară scurgere pe partea de descărcare. În ciuda avertismentului, pompa funcționează normal. Când scurgerea a fost eliminată sau problema nu mai este prezentă, indicatorul se va opri automat.

15	88.88	Afișaj LED segmentat:
		Afișarea rapidă a comenzilor:
		• Setări din fabrică
		  • Putere
		  • Versiune de control
		  • Versiunea de afișare (afișată la pornire)
		1. În mod implicit, este afișată valoarea curentă a presiunii.
		2. La editarea setărilor, sunt afișate setările și parametrii dispozitivului.
		3. Când apar defecțiuni sau în timpul funcționării anormale, este afișat un cod de eroare.

- Blocarea/Deblocarea panoului

Pentru a debloca panoul de control apăsați simultan butoanele ▲ si ▲.
Blocarea panoului se face exact în același mod.

- Selectarea modului de operare

Apasati butonul MODE pentru a selecta modul de operare dorit:

1. BOOSTER-UP – Presiune -Up
2. BOOSTER-DOWN – Presiune -Down
3. TEMPORIZARE - Conform timpului estimat

- Setarea presiunii de funcționare a pompei

Setați presiunea de funcționare dorită apăsând butoanele ▲ si ▼. Pompa se va adapta automat la aceasta prin creșterea sau scăderea vitezei motorului.

BOOSTER UP

- Funcția BOOSTER-UP - reglarea presiunii apei la ieșirea pompei.

(MOD PRINCIPAL - FOLOSIT PENTRU INSTALATII CU PRESIUNE)

Destinat pentru: alimentarea cu apa locala, instalatii sub presiune, pompe de irigatii.

Setarea din fabrică a presiunii de lucru: 2,8 bar / presiune de cuplare 1,96 bar.

- BOOSTER-DOWN - reglarea presiunii la admisia pompei.

(MOD SUPLIMENTAR - nu este utilizat pentru presurizare)

Destinat pentru: reglarea presiunii apei in rezervorul din amonte de pompa.

Setarea din fabrică a presiunii de lucru: 1,8 bar. Se recomandă utilizarea setărilor din fabrică.

- TEMPORIZARE - umplerea rezervorului (funcționare ciclică)

(MOD SUPLIMENTAR - nu este utilizat pentru presurizare)

Destinat pentru: pomparea ciclică a apei dintr-o fântână sau izvor într-un rezervor de deasupra; pornirea și oprirea frecventă a dispozitivului este evitată datorită setărilor de timp. (Pornirea la intervalul de timp specificat și oprirea după primirea semnalului rezervorului plin de la flotor*).
Setarea din fabrică a presiunii de lucru: 2,8 bar
*Sistemul trebuie să fie echipat cu indicator de nivel cu plutitor în rezervorul umplut.

Butonul TIME este utilizat pentru a seta intervalul de timp corespunzător între ciclurile de comutare: 0,5h, 3h, 6h și 12h.

- Restabilirea setărilor din fabrică

Apasati si tineti apasat butonul 

timp de aproximativ 3 secunde pentru a restabili setările din fabrică ale dispozitivului.

- VERIFICARE PORNIRE LA MÂNĂ - funcționare automată/manuală

Apasand butonul 

va comuta pompa în modul pornit/oprit manual.

Dacă apăsați și mențineți butonul mai mult timp, pompa va funcționa continuu.

Butonul este folosit și pentru a șterge notificările privind funcționarea anormală a pompei.

- Alte indicații pe afișajul LED

kw - puterea în kilowați consumată de pompă, r/min - turația motorului pe minut,

°C - temperatura mediului pompat, bar - unitatea de măsură a valorii afișate a presiunii de lucru.

- Setari din fabrica

MODEL	Presiune de operare	presiunea de cuplare a pompei (B01)	Presiunea de decuplare a pompei atunci când este detectată o scurgere (B03)	IntarziereB04)	Oprire temporară functie B03 (B05)
WZ-AUTO 900	2.8 bar	1,96bar (70%)	1.5 bar	180s	00
IQ-AUTO 750	2.8 bar	1,96bar (70%)	1.5 bar	180s	00
MAGNET-AUTO 750	2.8 bar	1,96bar (70%)	1.5 bar	180s	00

Intervalul de reglare a presiunii de cuplare este de la 0 la 80(90)% din presiunea de lucru. Pentru o presiune de lucru setată din fabrică de 2,8 bar, presiunea de cuplare va fi de 2,8 bar*70% = 1,96 bar.

- Setarea parametrilor de funcționare:

Pentru a porni pompa în modul de control al presiunii, apăsați butonul MODE și apoi selectați modul de operare dorit: BOOSTER UP

Pentru a seta parametrii doriti pentru o functie, apasati butonul SET si folosind butoanele ▲ si ▼ selectați funcția pentru care doriți să setați parametrii

Dupa selectarea functiei apasa butonul SET din nou și setați valoarea dorită pentru funcție folosind butonul ▲ si ▼. După setarea parametrului, confirmați din nou setările cu butonul SET

1. **SETAREA PRESIUNII ÎN INSTALAȚIA BOOSTER-UP - Presiune - Sus** BOOSTER UP

Pentru a continua cu procedura de setare a presiunii în instalație, înainte de a porni pompa vă sugerăm să închideți robinetul, conectați pompa la sursa de alimentare, opriți pompa în modul manual. folosind butonul HAND START, CHECK

Pentru a crește și micșora valorile parametrilor, utilizați butoanele ▲ ▼ în mod corespunzător.

La setarea parametrilor, valorile clipesc pe afișaj până când setările sunt salvate. Setarea presiunii de operare (ridicare) se face in intervalul 1,00 - 8,00 bar.

Apasand butonul ▲ sau ▼ va creste sau descreste presiunea de operare

Navigare : APASA ▲ sau ▼ și setați cifra 1.00 - 8.00, apoi apăsați SET sau asteptati 5 s pentru salvarea automata a setarilor.

După setarea presiunii specificate, reporniți manual pompa cu butonul HAND START, CHECK inchideti robinetul apoi pompa va începe să seteze parametrul de presiune dorit.

B01

Funcția de activare automată a pompei în cazul scăderii presiunii setate în sistemul de refulare cu un procent dorit în intervalul `0-80(90)%. (Setare din fabrică 70%). Exemplu: dacă doriți ca presiunea de funcționare a pompei dumneavoastră să fie de 3,5 bari, puteți utiliza funcția B01 pentru a seta presiunea la care pompa va porni și aceasta trebuie să fie între 10 și 80 (90) % din presiunea de funcționare, adică pentru o presiune de funcționare setată de 3,5 bari trebuie să fie între 0 și 2,8 bar.

Apasa SET si selecteaza butonul ▲ si ▼ "B01", apasa SET sa setezi valori de la 0-80(90) si salveaza apasand SET .

Dacă pompa pornește și oprește alternativ în timpul funcționării, presiunea de cuplare trebuie reglată.

B02

Funcție de service, destinată tehnicienilor de service.

Funcția de schimbare a direcției motorului. În mod normal, motorul ar trebui să se rotească în sensul acelor de ceasornic [00:Corect 01:În sens invers acelor de ceasornic Setarea din fabrică 00].

Procedura: Apasa SET si foloseste ▲ sau ▼ select „B02", confirma SET si selecteaza setarea [00 sau 01] si confirma din nou cu butonul SET .

ATENTIE **La schimbarea direcției motorul trebuie oprit.**

B03Funcție de protecție împotriva scurgerilor de la o conductă de refulare deteriorată sau scurgeri. Setare fabrică 0,15 bar.Dacă presiunea de funcționare scade sub o valoare setată, pompa citește aceasta ca o scurgere în sistemul de alimentare (de exemplu, din cauza unei țevi sparte) și se oprește după un timp prestabilit utilizând funcția B04.

Procedura: Apasa SET si folosind ▲ si ▼selectati"B03", confirmati SET si dupa setați valoarea în intervalul 0-1,5. Confirmați apăsând: SET

Dacă doriți ca pompa să funcționeze la capacitate maximă, parametrul B03 trebuie setat la 0.

B04

Funcție pentru setarea orei de oprire a pompei în cazul unei defecțiuni în sistemul de refulare. (Timp de întârziere pentru declanșarea funcției B03).
Selectați intervalul de ajustare a întârzierii de la 10 la 180 s. Setare din fabrica 180s...

Procedura:Apasa SET si dupa folositi ▲ si ▼ selectati„B04",confirm SET si setati o valoare între 10 și 180. Confirmați: SET .

B05 Funcția de activare/dezactivare a protecției împotriva scurgerilor B03. Setare din fabrică 00 (pornit).

Procedura: Apasa SET si folosind ▲ si ▼ ca sa selectati"B05", confirmati SET si dupa valoare în intervalul 00-01. Parametrul 00 - funcție activată, 01 - funcție dezactivată.
Confirm SET .

B06

Funcția de afișare: presiunea curentă sau turația motorului în timpul funcționării pompei. [00-presiune în bar, 01-viteza motorului în Hz]. Setarea din fabrică 00.

Procedura:Apasa SET si folosind ▲ si ▼ selecteaza "B06", confirma cu SET si apoi setați valoarea în intervalul: 00-01. A confirma . SET

B07

Funcția pentru sensibilitatea semnalului care oprește pompa atunci când presiunea din sistem se modifică. Măriți valoarea lui B07 dacă pompa se oprește prea repede sau pornește și oprește alternativ și micșorați valoarea lui B07 dacă pompa nu se oprește mult timp după terminarea aportului de apă.

Procedura:Apasa SET si cu butonul ▲ si ▼ selecteaza "B07", confirma cu . SET si dupa setați valoarea în intervalul: 10-50. Confirm SET

B08

Funcție de service, destinată tehnicienilor de service.

Funcție pentru setarea numărului de pompe dintr-un grup. Setați parametrul B08 la 0 pentru o pompă. Valoarea maximă a lui B08 poate fi 5 (adică 6 pompe). Setarea din fabrică 0.

Procedura: apasa SET si cu butonul ▲ si ▼ selecteaza "B08", confirma cu SET si dupa setați valoarea în intervalul: 0-5. Confirma . SET

Funcțiile B14 până la B15 - nu sunt programabile de utilizator.

8. INTRETINERE

Pompa nu necesită întreținere sau inspecție periodică în timpul utilizării normale. Cu toate acestea, starea acestuia trebuie inspectată vizual la intervale regulate, în special conexiunile electrice și sanitare trebuie verificate pentru scurgeri și deteriorare.
Dacă observați funcționarea anormală a dispozitivului (vibrații, oscilații, etc.) sau zgomote perturbatoare provenite de la motor (zgomot al rulmenților, frecare, scârțâit, scântei etc.), contactați un service autorizat sau reprezentantul producătorului.

ATENTIE ESTE ESENȚIAL DE REȚINUT CĂ DACĂ POMPA NU VA FI UTILIZĂ MAI MULT DE O ZI, TREBUIE DECONECTATĂ DE LA SURSA DE ALIMENTARE.

În caz contrar, dacă apare o scurgere, există riscul ca pompa să pornească automat, ceea ce poate duce la inundarea casei sau la inundarea pompei.

ATENTIE Dacă pompa urmează să fie folosită iarna, aceasta trebuie protejată împotriva înghețului. Orice reparație rezultată din deteriorarea pompei de către îngheț se va efectua contra plată.

Cu toate acestea, dacă pompa nu va fi utilizată într-o perioadă în care temperaturile pot scădea sub 0°C, aceasta trebuie drenată. Cel mai simplu mod este să deșurubați șurubul de scurgere și să înclinați pompa pentru a facilita golirea camerei hidraulice a pompei. Vă rugăm să rețineți că orice apă rămasă în pompă poate provoca daune, care nu sunt acoperite de garanție.

9. DIAGNOSTICARE SI REPARE

➢ Tabel cu probleme comune și soluții.

No.	PROBLEMA	POSIBILE CAUZE	SOLUTII POSIBILE
1	Pompa NU porneste	Presiunea sistemului este mai mare decât valoarea setată pe controler.	Măriți presiunea de funcționare la controler sau setați parametrul B01.
		Valoarea parametr B01 este prea mică.	Creșteți valoarea parametrului B01.
		O conductă sau robinet este blocată.	Verificați starea robinetului și a supapei.
		Fără alimentare	Verificați întrerupătorul principal și conectarea ștecherului la priză
		întreruperea alimentării cu curent rezidual	Verificarea corectitudinii protecţiei şi instalarea de către un electrician
		Funcționare blocată de dispozitive de protecție	Verificați instalația de aspirație, supapa de reținere, racorduri si nivelul suprafetei apei.
		Aer în instalația de aspirație	Asigurați-vă că conducta de aspirație de la punctul de conectare la pompă are o pantă constantă în jos pe toată lungimea sa

2	Pompa NU se opreste	Senzor de presiune defect.	Înlocuiți senzorul de presiune.
		{curgere de la o conductă sau un robinet	±ŜNJƛŦƛŎI·ǔƛ ǎǘI·NJŜI· NJƧōƛyŜǘdzƭdzƛ Ǔƛ I· ǎdzLJI·LJŜƛ
		tNJŜǎƛdzyŜI· ŘŜ ƭdzŎNJdz ŜǎǘŜ LJNJŜI· ϒI·NJŜφ	Reduceti presiunea de functionare
		Motorul merge in marsarier	Schimbați sensul de rotație al motorului
		Protecția la descărcarea lentă a pompei sau la scurgeri este dezactivată.	Modificați setările parametrilor B03 si B05 pentru a activa protecția împotriva scurgerilor.
		Aer în instalația de aspirație	Verificați etanșeitatea instalației de aspirație și a supapei de reținere
3	Pompa funcționează, dar nu pompează apă.	Motorul merge in marsarier.	Schimbați sensul de rotație al motorului folosind parametrul B02
		Conducta blocată sau supapa de reținere nu se poate deschide.	Verificați permeabilitatea conductei și a supapei de reținere.
		Fara apa	Așteptați până când rezervorul este umplut.
		Scurgere în instalația de aspirație	Verificați instalația de aspirație, adică conducta, conexiunile, supapa de reținere,sita de aspiratie.
4	Avertizare lipsa apei.	Fluctuațiile mari ale presiunii apei lduc la o evaluare incorectă a lipsei de apă de către controler.	Schimbați parametrul B05 la 01.
		Un debit excesiv duce la o presiune insuficientă în interiorul carcasei pompei.	Reduceți parametrul B03 sau utilizați o supapă limitatoare.
		Diametrul ieșirii este prea mare.	Reduceți diametrul ieșirii sau utilizați o supapă limitatoare
		Fara apa	Wait until the tank is refilled.
5	Pompa pornește și se oprește alternativ	Scurgere în instalația de evacuare	Sigilați instalația de evacuare
		Scurgere în instalația de aspirație	Sigilați instalația de aspirație

Defecțiunile și soluțiile lor prezentate în tabel sunt doar exemple ale celor mai frecvente probleme și nu exclud alte tipuri de defecțiuni și soluții. Dacă problemele persistă chiar și după ce ați urmat instrucțiunile din tabel, vă rugăm să contactați o unitate de service specializată (autorizată) sau să contactați reprezentantul producătorului.

- Tabel cu erori și soluții afișate.

No.	COD eroare	CAUZA	SOLUTIA
1	E01	Tensiune prea joasă. Tensiune de intrare sub 130 V (1 fază)	1. Creșteți tensiunea peste 180V (1 fază). Eroarea va dispărea automat și pompa va relua funcționarea. 2. Folosiți un stabilizator de tensiune.
2	E02	Supratensiune. Tensiune de intrare peste 280 V (1 fază)	1. Reduceți tensiunea la 280V (1 fază). Eroarea va dispărea automat și pompa va relua funcționarea. 2. Folosiți un stabilizator de tensiune.
3	E03	Eroare senzor de presiune.	1. Deconectați sursa de alimentare. Deconectați și reconectați cablul senzorului de presiune. 2. Verificați toate conexiunile din controler. 3. Înlocuiţi cablul de semnal al senzorului 4. Inlocuiti senzorul de presiune.
4	E04	Temperatura dispozitivului este prea mare.	1. Răciți modulul intern la o temperatură sub 80°C. Pompa va reveni la funcționarea normală. 2. Instalați pompa într-o zonă mai bine ventilată.
5	E05	Protectie la suprasarcina pompei.	Verificați condițiile de funcționare ale pompei.
6	E06	Senzorul de temperatură al pompei nu funcționează **(pentru MAGNET-AUTO 750)**	1. Răciți unitatea. 2. Inlocuiti senzorul de presiune.
7	E07	Conflict cu numărul pompei. (funcție suplimentară)	Verificați numărul de pompe din parametrul B08 și introduceți valoarea corectă.
8	E08	Defecțiune de fază/depășire de curent. Rotorul motorului blocat sau rotorul pompei ideteriorat. Posibil rugină sau resturi în interiorul carcasei pompei.	1. Înlocuiți rotorul pompei, curățați rugina sau resturile. 2. Înlocuiți motorul electric.

9	E09	Protecție la supracurent.	1. Verificați și înlocuiți protecția motorului. 2. Interferența mediului extern.
10	E10	Eroare de pornire	
11	E11	Eroare de conectare a pompei (funcție suplimentară)	1. Verificați conexiunile pentru a elimina eroarea. 2. Reconectați cablurile.
12	E13	Eroare de comunicare între afișaj si controler.	Verificați conexiunile dintre afișaj si controler

➢ Protecția automată a dispozitivului

Pompele inteligente IBO WZI-AUTO 900, MAGNET-AUTO 750, IQ-AUTO 750 sunt echipate cu dispozitiv de protecție automată, așa că dacă din orice motiv pompa se oprește automat, verificați mai întâi codul de eroare de pe afișaj.

Mod de operare	Metoda de alimentare cu apa	Timpul de asteptare in lipsa apei	Este timpul să verificați din nou alimentarea cu apă după ce pompa sa oprit din cauza lipsei de apă în rezervor.
BOOSTER UP	Well	3 min.	1h, 2h, 4h, 8h și verificați la fiecare 8h până când nivelul apei este suficient.
	Supply piping	3 min.	1h, 2h, 4h, 8h și verificați la fiecare 8h până când nivelul apei este suficient. Pompa va porni imediat după ce alimentarea cu apă este conectată.
BOOSTER DOWN		3 min.	1h, 2h, 4h, 8h și verificați la fiecare 8h până când nivelul apei este suficient.
TIMING	Well	3 min.	Setați ora 0.5h, 3h, 6h, 12h.
	Supply pipeline	3 min.	Setați ora 0.5h, 3h, 6h, 12h. Pompa va porni imediat după ce alimentarea cu apă este conectată.

➢ Presurizare

Unitatea poate funcționa ca o stație de creștere a presiunii la domiciliu. Când presiunea din sistem este mai mare decât presiunea setată, pompa rămâne oprită, economisind energie. Când presiunea din sistem scade sub presiunea de funcționare setată, pompa se cuplează.

10. ELIMINAREA



Acest simbol indică faptul că eliminarea echipamentelor uzate împreună cu alte deșeuri este interzisă. Informații detaliate despre acest subiect pot fi găsite la stațiile de eliminare a deșeurilor municipale, primării și oficiile municipale.
Dispozitivul uzat este supus eliminării ca deșeu numai în cadrul sistemului de colectare selectivă a deșeurilor, organizat de Rețeaua Punctelor Comunitare de Colectare a Deșeurilor Electrice și Electronice. Consumatorul are dreptul de a returna gratuit deșeurile sale de echipamente electrice și electronice (DEEE) unui distribuitor, angro sau detailist de echipamente.
unde a achiziționat bunurile, cu condiția ca dispozitivul returnat să fie de tipul corect și să aibă aceeași funcție ca și dispozitivul nou achiziționat. Datorită faptului că dispozitivul este asamblat din multe componente diferite, cum ar fi motor, piese hidraulice, piese electrice și electronice, este recomandabil să dezasamblați aparatul în componente dintr-un singur material, de ex. metal (cupru, aluminiu, oțel), cauciuc, plastic etc., înainte de a-l returna.

ATENTIE Eliminarea corectă este întotdeauna responsabilitatea utilizatorului.

CE **YEAR OF MARKING OF THE DEVICE WITH CE.....**
(TO BE ENTERED BY THE DEALER FROM THE RATING PLATE)

11. DECLARATIE DE CONFORMITATE

DECLARAȚIA DE CONFORMITATE CE/UE MODULUL A

1. A pompei. WZI-AUTO 900, IQ-AUTO 750, MAGNET-AUTO 750
2. PHU Dambat, Gawartowa Wola 38, 05-085 KAMPINOS, POLSKA, e-mail:biuro@dambat.pl
3. Această declarație de conformitate este emisă pe responsabilitatea exclusivă a producătorului.
4. Pompe de suprafață și hidrofoare din gama indicată la punctul 1.
5. În baza Legii din 19 aprilie 2016 privind sistemul de conformitate (Jurnalul de Legi 2016, articolul 542), declarăm cu deplină responsabilitate că pompele la care se referă această declarație sunt fabricate în conformitate cu următoarele Directive și referințele la standardele armonizate cuprinse în acestea:

- Directiva MD 2006/42/WE
- Directiva LVD 2014/35/UE
- Directiva EMC 2014/30/UE

Standarde aplicate:

PN-EN 809:1998 + A1:2009+AC:2010, EN60204-1:2006+A1:2009+AC:2010, PN-EN 60335-1:2012+AC:2014, EN 60335-2-41:2003+A1:2004+A2:2010, PN-EN 62233:2008+AC:2008, PN-EN 55014-2:2015-06, PN-EN 55014-1:2017, EN 61000-3-3:2013, PN-EN 61000-3-2:2014

18/06/2021.
Adam Jastrzębski



P.H.U. DAMBAT Adam Jastrzębski
Gawartowa Wola 38, 05-085 Kampinos

12. CARD DE GARANTIE

Acest card de garanție este valabil numai dacă este însoțit de documentul de cumpărare original, adică factură sau chitanță. În plus, acesta trebuie confirmat de vânzător cu semnătura și ștampila acestuia. Cardul de garanție fără documentul de cumpărare original atașat nu este valabil.

1. 1. Pentru clientii care detin dovada de cumparare in original sub forma bonului fiscal sau a facturii in original emisa unei persoane fizice (nu unei firme) perioada de garantie este de 24 de luni.
   2. Garanția nu exclude pretențiile pentru neconformitatea mărfurilor cu acordul.
   3. Adresa centrului de servicii: .
   4. Garanția acoperă remedierea gratuită a defecțiunilor aparatului cauzate de o defecțiune de fabricație.
   5. Condiția de garanție este ca instrucțiunile din manualul de utilizare să fie respectate.
   6. Reparatia in garantie se va efectua in termen de 14 zile lucratoare, din ziua in care aparatul este livrat la service, cu exceptia cazurilor speciale in care defectul nu este permanent si este necesara o diagnosticare mai lunga a aparatului.
   7. Garantul nu furnizează informații despre starea și cursul reparației dispozitivului trimis la service.
   8. Garanția nu acoperă:

A. Daune rezultate din manipularea necorespunzătoare sau operarea neconformă cu utilizarea prevăzută și cu instrucțiunile de utilizare,

b. Daune cauzate de forțele externe, a căror cauză se află în afara echipamentului acoperit de garanție (de exemplu, daune cauzate de îngheț, daune de transport, incendiu, inundații etc.).

c. Deteriorări cauzate de interferența în construcția aparatului de către persoane neautorizate de garant.

9. Garanția este nulă în cazul:

A. centrul de service autorizat constată modificările structurale efectuate de o persoană neautorizată de garant,

b. centrul de service autorizat constată încercările de dezasamblare a dispozitivului de către o persoană neautorizată de garant, dincolo de activitățile permise de manualul de utilizare,

c. centrul de service autorizat constată orice modificări ale cardului de garanție făcute de persoane neautorizate de garant,

d. centrul de service autorizat constată orice discrepanță între mențiunile din cardul de garanție și documentul de achiziție.

1

.